改良のため予告なく１部仕様を変更する場合がありますので御容赦願います。

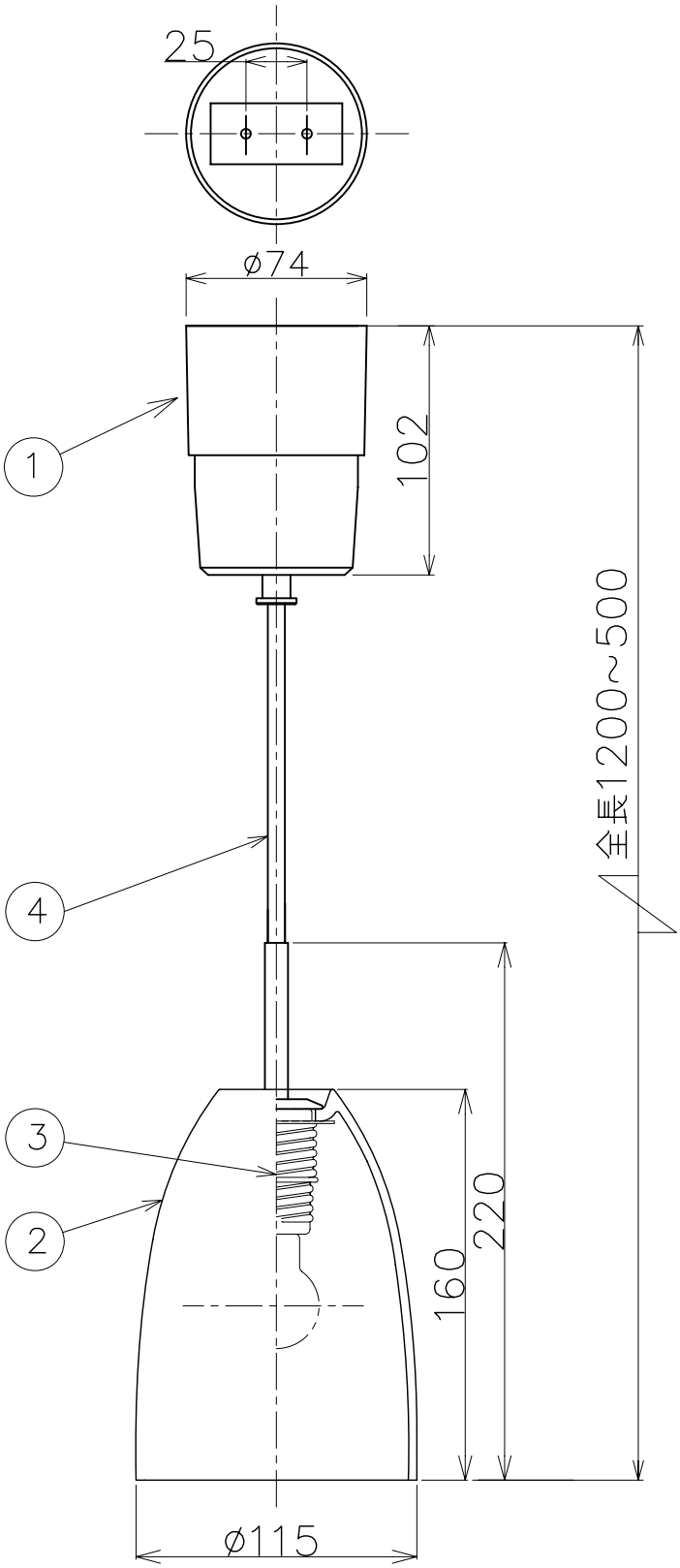

⚠ 安全に関するご注意

- 一般屋内用器具です。
  屋外や、水気・湿気のある所では使用しないでください。
  絶縁不良による感電の原因となります。

- 天井面取付け専用器具です。
- 傾斜天井には取付けないでください。
- 指定外取付けは、落下の原因となります。

<使用上のご注意>

- E17電球形蛍光ランプA15形使用可能

※電球形蛍光ランプを使用する場合は調光器との併用はできません。

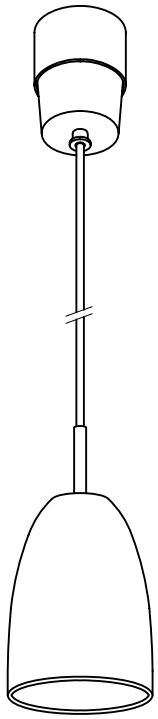

部番	部品名	材質	数量	仕上
6				
5				
4	コード	キャプタイヤ	1	白色
3	ソケットリング	SPC	1	ニッケル
2	セード	乳白ガラス	1	ブルー模様入り
1	フランジ	樹脂	1	白色

特記	引掛シーリング付	件名	
器具重量	0.9Kg	品名	E17 PSｸﾘｱﾄﾝﾗﾝﾌﾟ60W×1 吊下灯
検印	製図	品番	PE−2537
福島	片山	yamada	