取扱説明書 簡易取り付け型 保管用

yamada

白熱灯ペンダント
（天井付専用）

ご使用になられる前に必ずお読みください

この取扱説明書には取り付け方や電球の交換方法、お手入れのし方などご使用にあたり重要な事柄が書かれてあります。
この取扱説明書を大切に保管して、お手入れなどの際にご利用ください。

■仕　様

品　名	適合電球
PE-2497・PE-2504	E11 ハロゲンランプφ35 35W（ﾀﾞｲｸﾛｲｯｸ･ﾐﾗｰ付）×3

この取扱説明書のマークについて

⚠警告　説明書中の「警告」は、重大な人身事故の原因となる危険を示します。
⚠注意　説明書中の「注意」は、物損及び障害事故の原因となる危険を示します。
❗　このマークのついている説明文は、必ず守ってください。
⃠　このマークのついている説明文は、行ってはいけない禁止事項です。

取り付け・取り扱い上の注意

すぐ取り付けられます

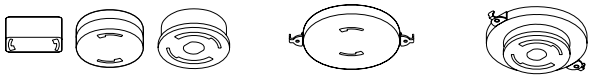

角形／丸形／フル引掛シーリング　引掛埋込／引掛露出ローゼット　フル引掛ローゼット

配線器具の取付工事が必要です

配線だけの場合

付属の引掛シーリングを取り付けてください。

アウトレットボックスの場合

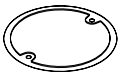

市販の引掛埋込ローゼットを取り付けてください。

⚠警告

⃠ 破損したりガタついている配線器具には取り付けないでください。
配線器具を取り替えてから器具を取り付けてください。
★器具の落下事故や漏電による火災、感電事故の原因となります。

破損しているもの　ガタつくもの

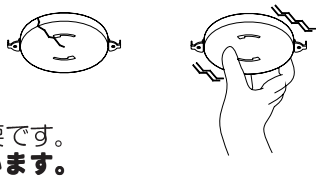

⃠ 樹脂製ボックスカバーには取り付けないでください。
★器具の落下事故の原因となります。

❗ 付属の引掛けシーリングボディーの取り付けや配線器具の交換は、有資格者による工事が必要です。
電気店または工事店に依頼してください。　**★一般の方の工事は法律で禁止されています。**

⃠ 一般屋内用器具です。屋外や浴室など湿気の多い場所では使用できません。
★感電事故や漏電の原因となります。

⃠ 次のような場所には取り付けないでください。　**★器具の落下事故によるけがの原因となります。**

壁　面

傾斜した場所

不安定な場所

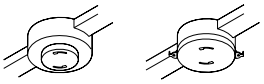

ケースウェイにセットされている配線器具

⃠ 器具の改造や構成部品の変更、改造はしないでください。
★火災や感電事故の原因となります。

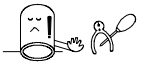

⃠ 器具の下面を布などで覆わないでください。
★過熱して、発煙や発火の原因となります。

⃠ エアコンの吹き出し口の近くに設置しないでください。
★器具がゆれて破損する原因となります。

⚠注意

❗ AC100V専用です。 必ずAC100Vの電源で使用してください。
★定格電圧より高い電圧で使用すると、過熱し火災の原因となることがあります。

⃠ 温度の高くなるもの（ガスレンジやエアコンの吹き出し口など）の近くに設置しないでください。
★器具カバーの変形や火災の原因となります。

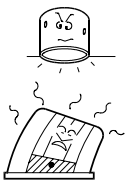

⃠ 殺虫剤やカビ取り剤などの薬品をかけないでください。
★変色や材料の変質によるカバーのヒビ割れなどの原因となります。

❗ この器具は周囲温度5℃～35℃の中で使用してください。
★過熱して、発煙や発火の原因となります。

⃠ ヒビの入ったカバーや、一部が欠けたカバーは使用しないで下さい。
★カバーの破損、落下の原因となります。

各部の名称

（説明図は、一部を省略抽象化した図です。）
（不足している部品があった場合には、お買い上げ店または山田照明サービス受付窓口までご連絡ください。）

【器具構成図】

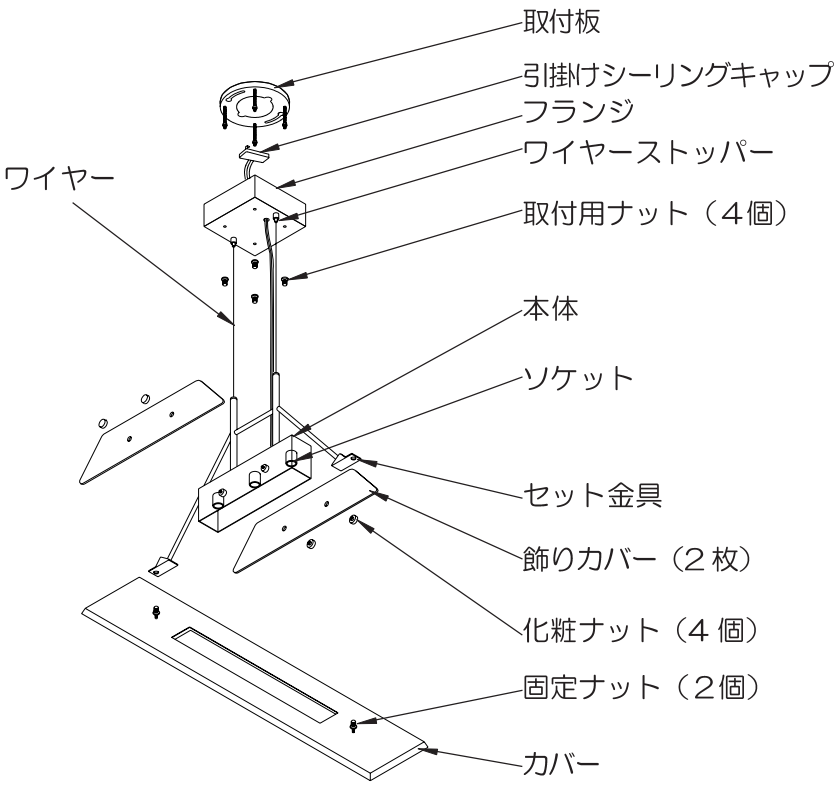

【付 属 品 】

引掛けシーリングボディー・・・１個

取り付けは、工事店または電気店にご依頼ください。

E11 ハロゲンランプφ35 35W
（ﾀﾞｲｸﾛｲｯｸ･ﾐﾗｰ付）・・・・３個
※製品には広角配光が付属しています。

ローゼット用ネジ ・・・・・・・２本

木ネジ（引掛けシーリングボディー用）・・２本

座付き木ネジ（取り付け金具用）・・２本

取り扱い説明書・・・・・・・１枚
（本書）

保証とアフターサービス
について ・・・・・・・・・・・１枚

取り付け場所の確認

⚠警 告

取り付け金具は、必ず補強材のある場所に取り付けてください。
★補強材のない場所に取り付けた場合、器具の落下事故の原因となります。

⚠注 意 建物の構造によっては、付属の木ネジでは取り付けられないことがまれにあります。そのような場合には、器具取り付け場所の構造を確認の上、適切な長さの木ネジにて取り付けてください。

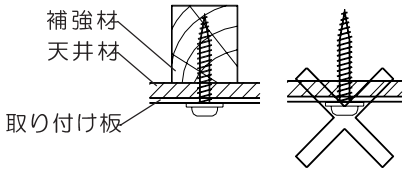

取り付け方

⚠注 意 ❗必ず電源を切ってください。感電事故の原因となります。

⚠警 告 器具の取り付けは、説明書に従い確実に行なってください。
★取り付けに不備があると、器具の落下による「けが」や火災、感電事故の原因となることがあります。

１．取付板のセット

A：引掛ローゼットが天井に付いている場合

引掛ローゼットの爪を利用して取り付けます。

爪

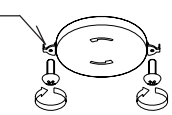

①引掛ローゼットの爪に、付属のローゼット用ネジを落ちない程度にねじ込みます。

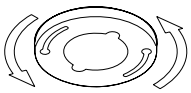

②取付板のダルマ穴にネジを通し、溝に沿って取り付け板を左に回転させます。

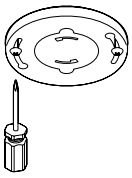

③ネジが溝の中央付近に来たらネジをしっかり締めて固定します。

B：引掛シーリングが天井についてる場合

付属の座付き木ネジを利用して取り付けます。

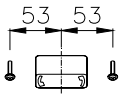

①引掛シーリングを中心に、左右53㎜の位置に木ネジを３分の１ほどねじ込みます。

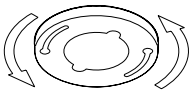

②取付板のダルマ穴にネジを通し、溝に沿って取り付け板を左に回転させます。

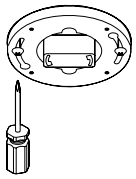

③ネジが溝の中央付近に来たらネジをしっかり締めて固定します。

2. 電源の接続

引掛けシーリングキャップを引掛けローゼット、または、引掛けシーリングボディに差し込んで、時計方向に止まるまで回転させます。

3. 本体のセット

本体を取付用ナット（４個）で取付板に固定します。

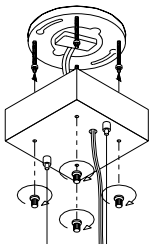

4. 飾りカバーのセット

●飾りカバーの消し加工をしてある方を内側にして本体側面に化粧ナット（４個）で止めます。

⚠注 意 飾りカバーは乱暴に取り扱わないでください。
★カバーが割れてけがをする恐れがあります。

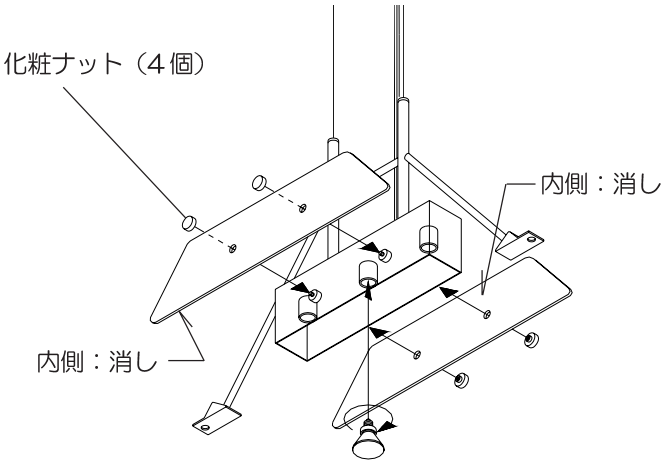

5. 電球のセット

●電球をソケットにねじ込みます。

⚠注 意 電球は乱暴に取り扱わないでください。
★電球割れなどの事故の原因となります。

6. カバーのセット

—カバーのセット準備—

●カバーの固定ナット（２個）をはずします。

—カバーのセット—

●カバーの取付ネジをセット金具の孔に合わせ入れ固定ナット（２個）を止まるまで締めこみます。

⚠注 意

固定ナットはしっかりと締め込んでください。
★ナットの締め込みが不十分な場合、器具の落下による「けが」の原因となります。
カバーを乱暴に取り扱わないでください。
★カバーが割れてけがをする恐れがあります。

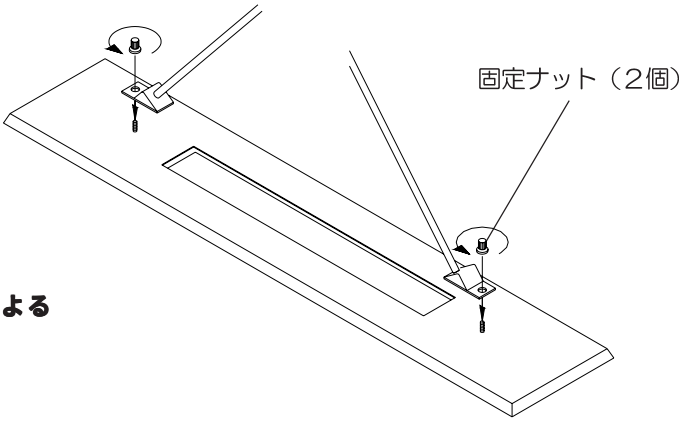

吊下げ高さの調節

ワイヤーストッパーを調節してお好みの高さに設定します。
最大高＝１.５ｍ（出荷時のもの）～最小高＝０.８ｍの範囲内で調節できます。

—ワイヤーストッパーの調節の仕方—

短くする場合

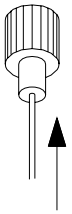

●ワイヤーストッパーの中にワイヤー線をまっすぐに押し込みます。
※ワイヤーストッパーの先端部を片手で上に押しながらワイヤー部を押し込むと楽におこなえます。

長くする場合

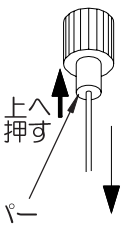

①ワイヤーストッパーの先端部を片手で上に押しながらワイヤー線をまっすぐ下へ引き出します。
②長さが決まったらストッパー先端部を放します。
（ワイヤー線はそこで固定されます。）

※調節したワイヤー線の長さに合わせ電源コードの長さを調節します。
●たるんだ分の電源コードはフランジ内部に押し込みます。

スイッチ操作

壁スイッチにて「ＯＮ－ＯＦＦ」操作を行います。

お手入れについて　⚠ 注意 ❗ 必ず電源を切ってください。感電事故の原因となります。

●こまめに清掃を：照明器具や電球が汚れていると、暗くなり、しかも電気代は変わらないので不経済です。
定期的に清掃しましょう。暮れの大掃除の際には照明器具も清掃しましょう。

⚠注 意

❗ ●電球の交換やお手入れをするときには、必ずスイッチを切ってから取りかかってください。
★感電事故の原因となります。

●スイッチを切った直後の電球は熱くなっています。絶対に素手で触らないでください。冷えてから交換するか、またはハンカチやタオル等を使って交換してください。**★火傷の原因となります。**
●濡れた手で触らないでください。　**★感電事故の原因となります。**

●電球は乱暴に扱わないでください。　**★電球が割れてけがをする恐れがあります。**
●適合電球以外の電球は使用しないでください。表紙の「■仕様」欄を確認し、正しい電球をご使用ください。
★不適合な電球を使用すると異常加熱による火災の原因となります。
●シンナーやベンジンなど揮発性の薬品やクレンザーなどは使用しないでください。
★器具に傷をつけたり変色や変質の原因となります。

◆電球の交換

⚠注 意 カバーは乱暴に扱わないでください。
★カバーが割れてけがをする恐れがあります。

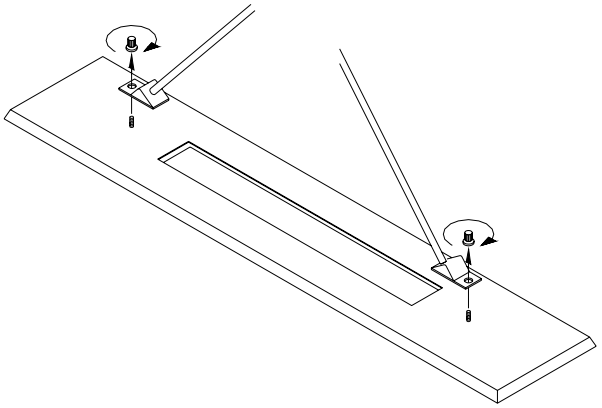

1．スイッチを切ります。

2．カバーをはずします。

①カバーの固定ナット（２個）をはずします。

②カバーをセット金具の孔からはずします。

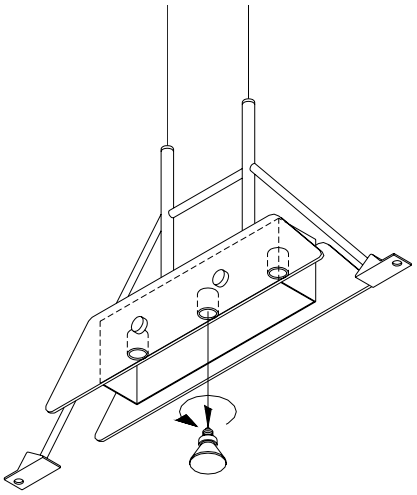

3．電球を交換します。

⚠注 意 電球は乱暴に取り扱わないでください。
★電球割れなどの事故の原因となります。

4．カバーを取り付けます。

『●取り付け方』 の「6．カバーのセット」の項をご参照ください。

◆お手入れのしかた

①スイッチを切ります。
②柔らかい布に中性洗剤を浸し、よく絞ってから汚れを拭き取ります。
③汚れを落とした後、洗剤分を拭き取ります。
④最後に乾いた布で、水分を完全に拭き取ります。

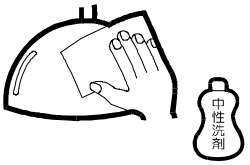

■アフターサービスについて

ご使用中、器具が普段と違った状態になりましたら直ちに使用を中止し、**器具の型番**（器具本体のラベルでご確認ください）、**故障の状況、ご使用期間**をご確認の上、お買い上げいただきました販売店、もしくは別紙の山田照明サービス受付窓口までご相談ください。