SHEET: D294920NG_adj.ies

屋内照明器具特性

yamada

品名	DH-2949		
光源	CMH20/MR16/SP		
光束	830 Lm	灯数	1 灯

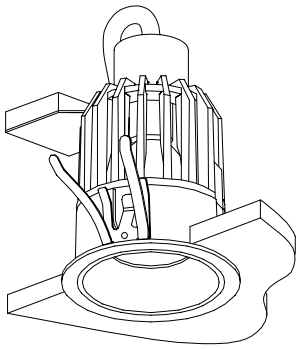

配光曲線図

実光度

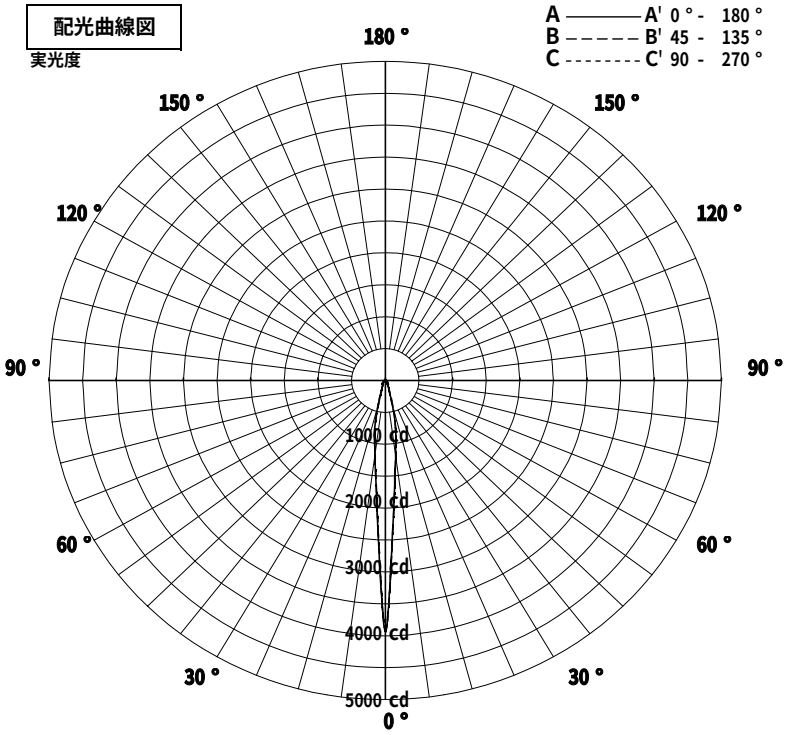

器具効率	54.8	%
上方効率	0.0	%
下方効率	54.7	%
保守率	良	0.65
	中	0.61
	否	0.54

1/2ビーム角		
A－A’	15.0	度
C－C'	15.0	度

A-A’Section　　1/2ビーム角　　C－C’Secction

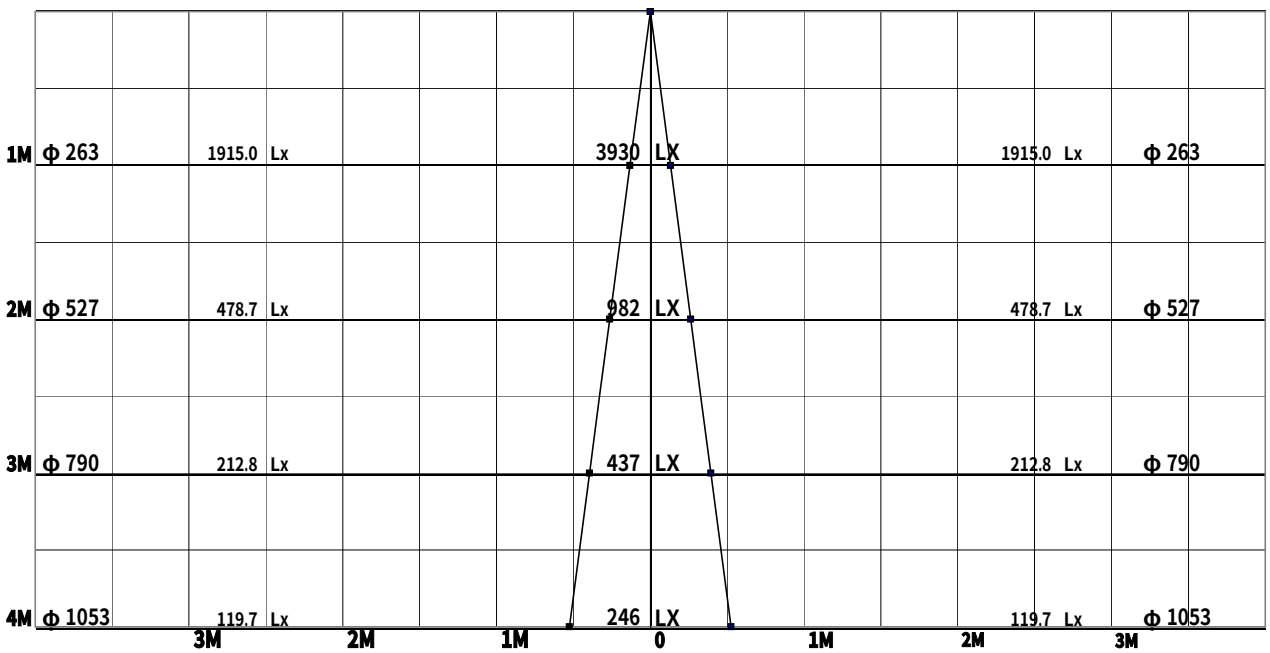

SHEET: D294920MG_adj.ies

屋内照明器具特性

yamada

品名	DH-2949		
光源	CMH20/MR16/FL		
光束	851 Lm	灯数	1 灯

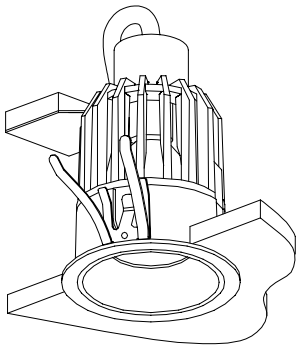

配光曲線図

実光度

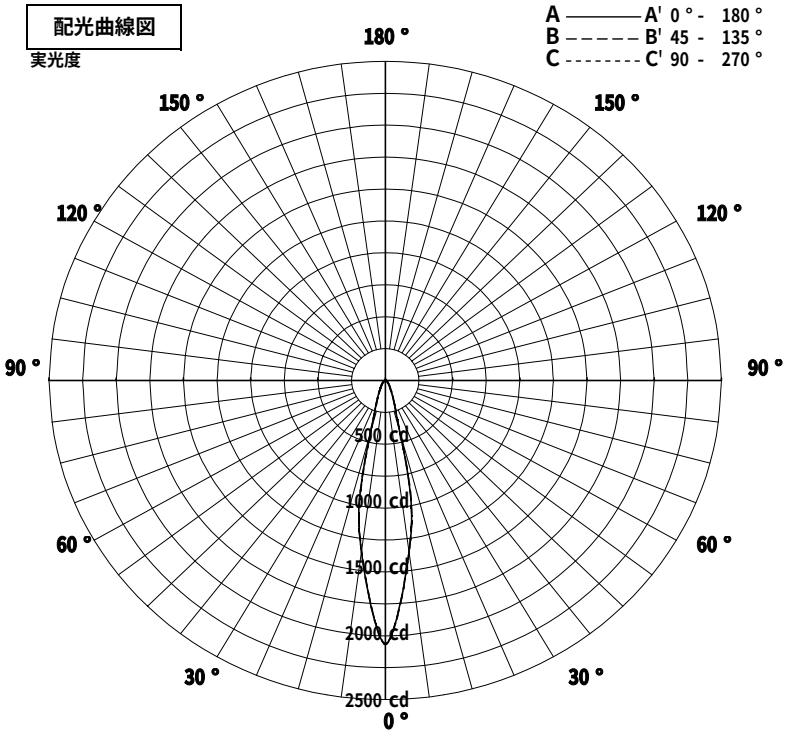

器具効率	49.5	%
上方効率	0.0	%
下方効率	49.5	%
保守率	良	0.65
	中	0.61
	否	0.54

1/2ビーム角		
A－A’	21.5	度
C－C'	21.5	度

1/2ビーム角

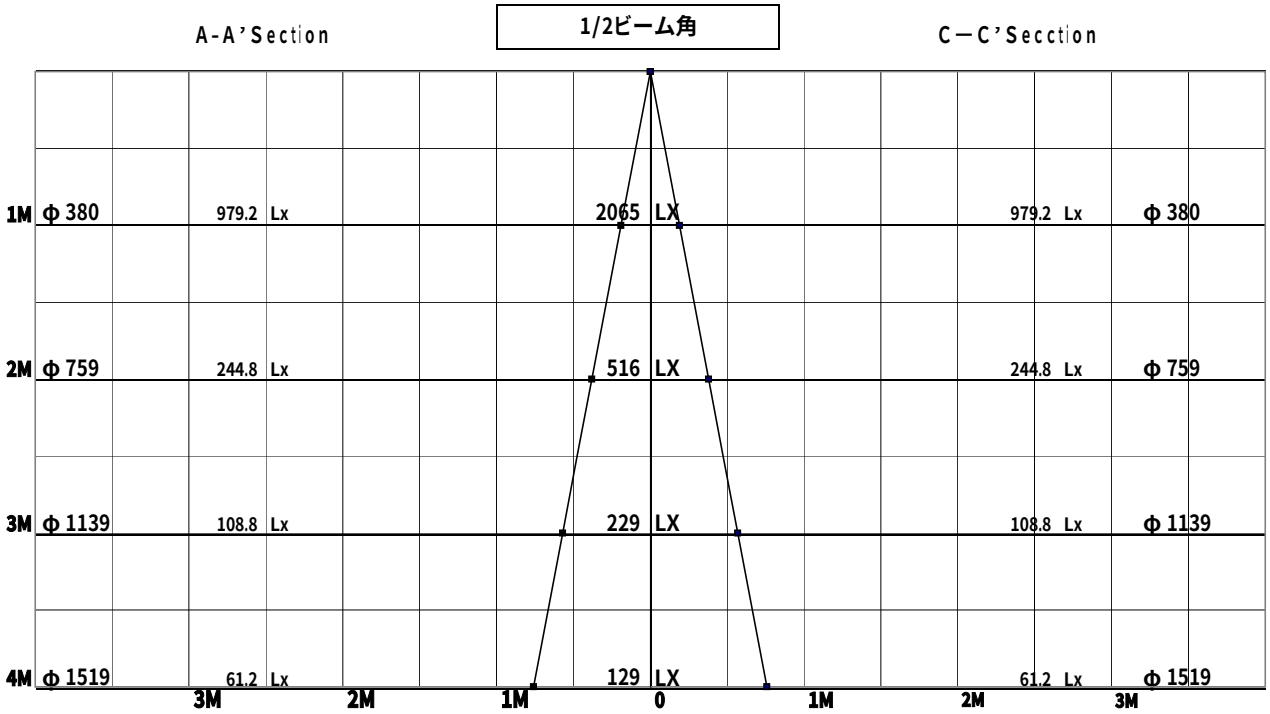

SHEET: D294920WG_adj.ies

屋内照明器具特性

yamada

品名	DH-2949		
光源	CMH20/MR16/WFL		
光束	846 Lm	灯数	1 灯

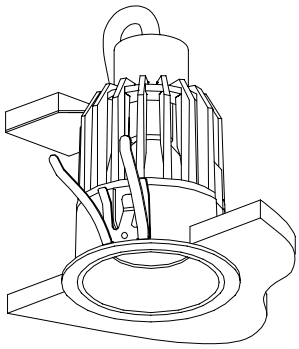

配光曲線図

実光度

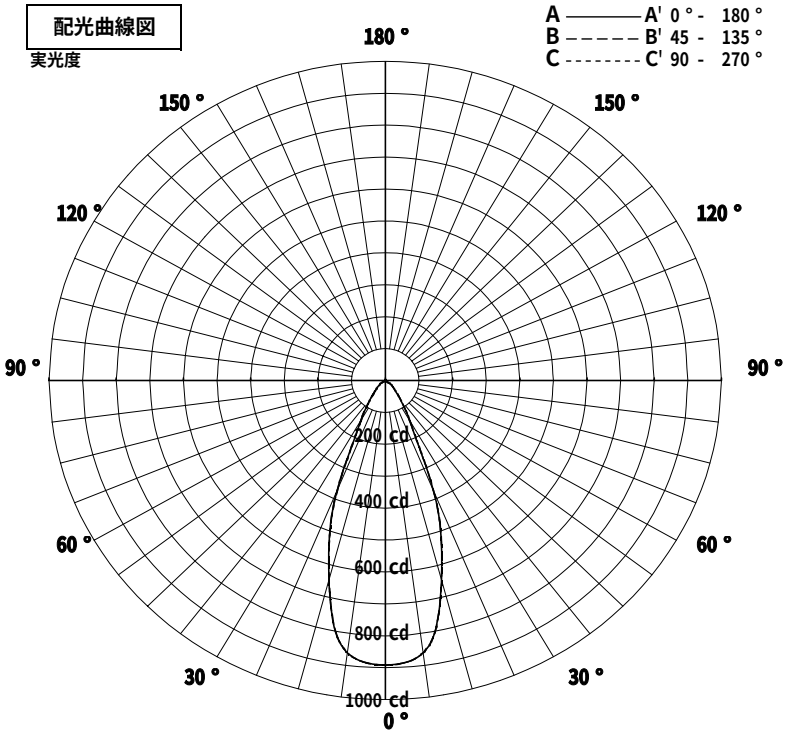

器具効率	59.0	%
上方効率	0.0	%
下方効率	58.9	%
保守率 良	0.65	
保守率 中	0.61	
保守率 否	0.54	

1/2ビーム角		
A－A’	41.5	度
C－C'	41.5	度

1/2ビーム角

A-A’Section　　C－C’Secction

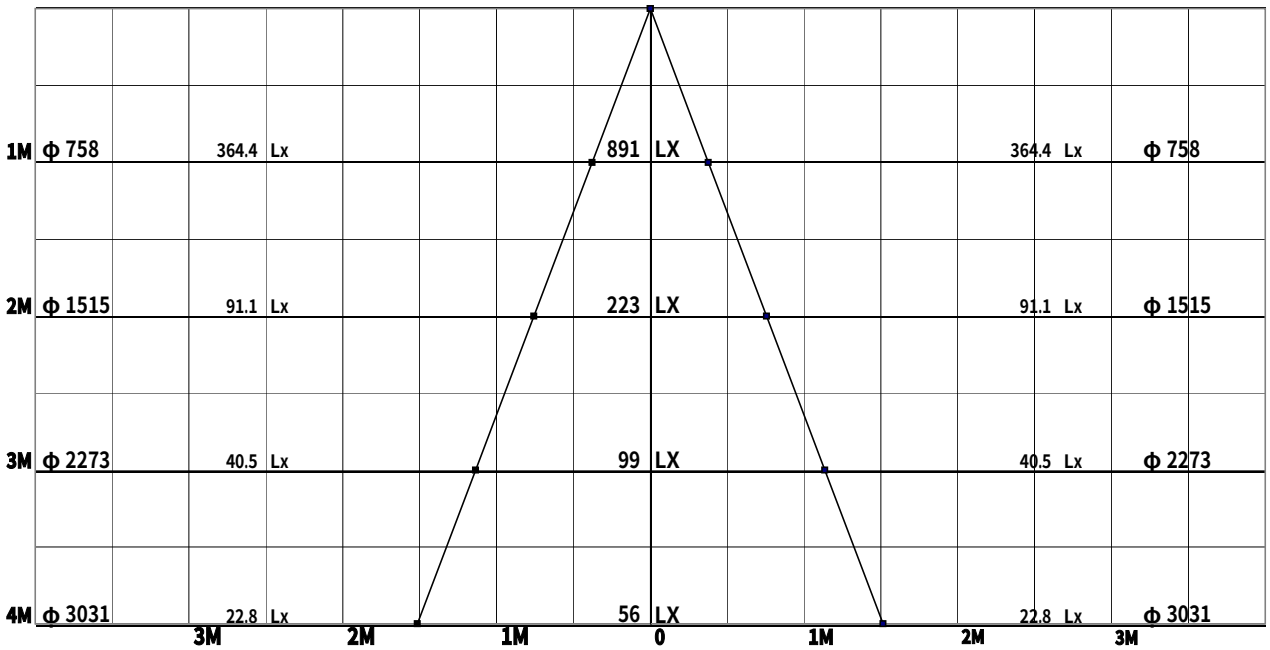

SHEET: D2949035NG_mod.ies

屋内照明器具特性

yamada

品名	DH-2949		
光源	CMH35/MR16/SP		
光束	1411 Lm	灯数	1 灯

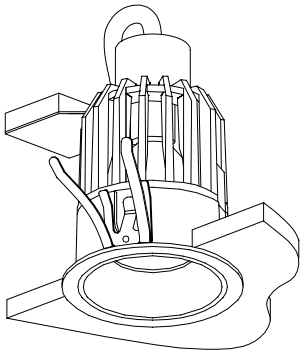

配光曲線図

実光度

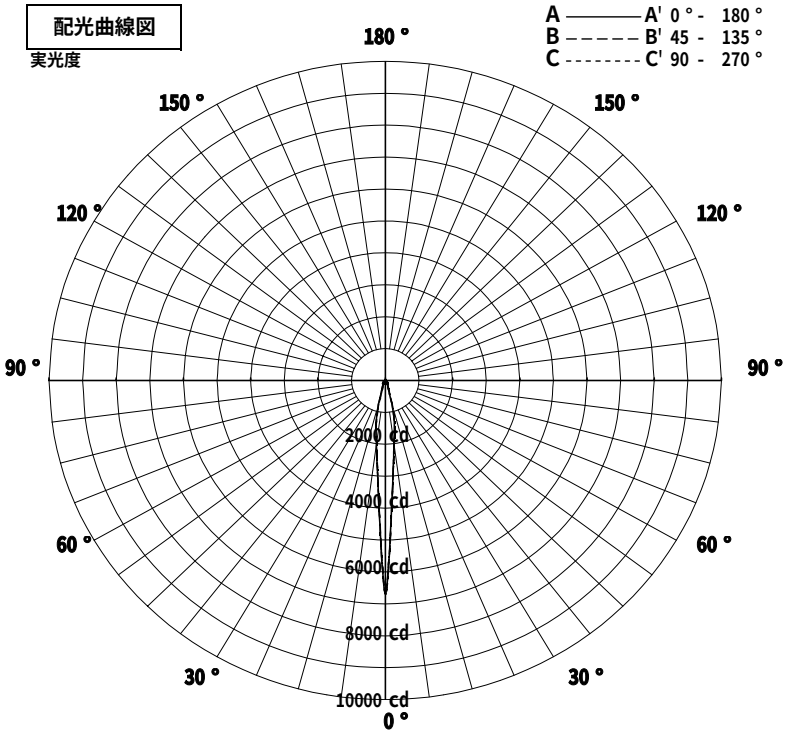

器具効率	54.8	%
上方効率	0.0	%
下方効率	54.7	%
保守率	良	0.65
	中	0.61
	否	0.54

1/2ビーム角		
A－A’	15.0	度
C－C'	15.0	度

1/2ビーム角

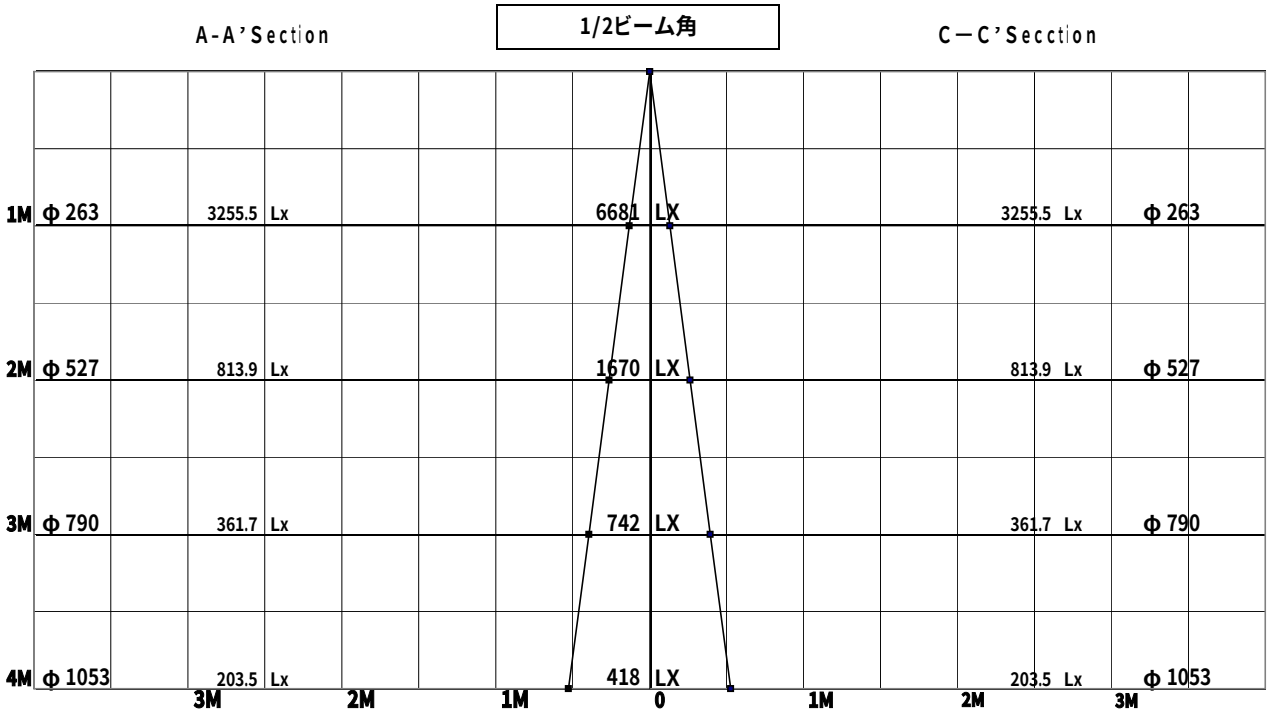

SHEET: D2949035MG_mod.ies

屋内照明器具特性

yamada

品名	DH-2949		
光源	CMH35/MR16/FL		
光束	1447 Lm	灯数	1 灯

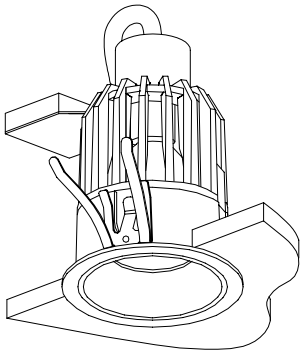

配光曲線図

実光度

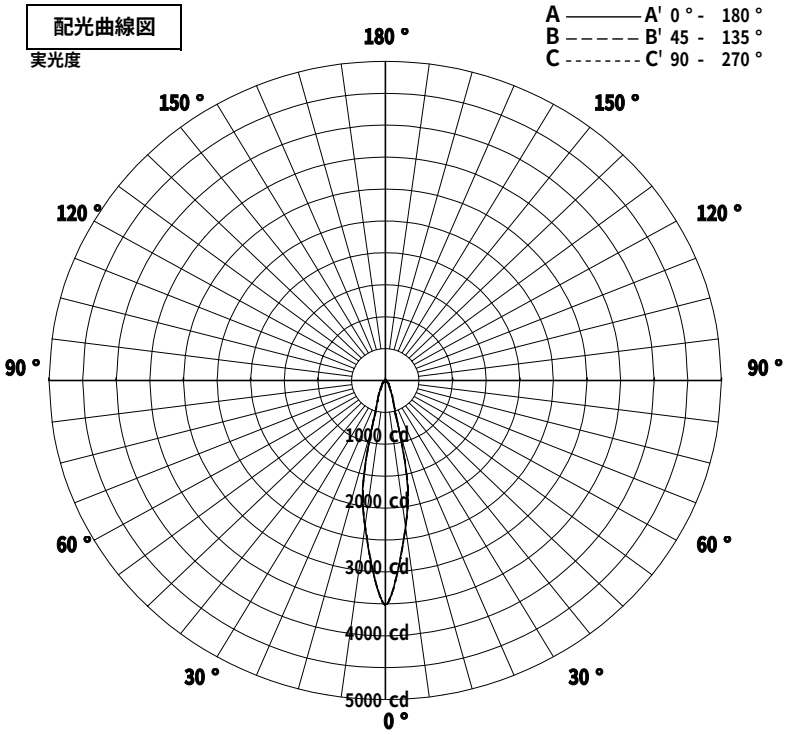

器具効率	49.5	%
上方効率	0.0	%
下方効率	49.5	%
保守率	良	0.65
	中	0.61
	否	0.54

1/2ビーム角		
A－A’	21.5	度
C－C'	21.5	度

1/2ビーム角

A-A’Section　　C－C’Secction

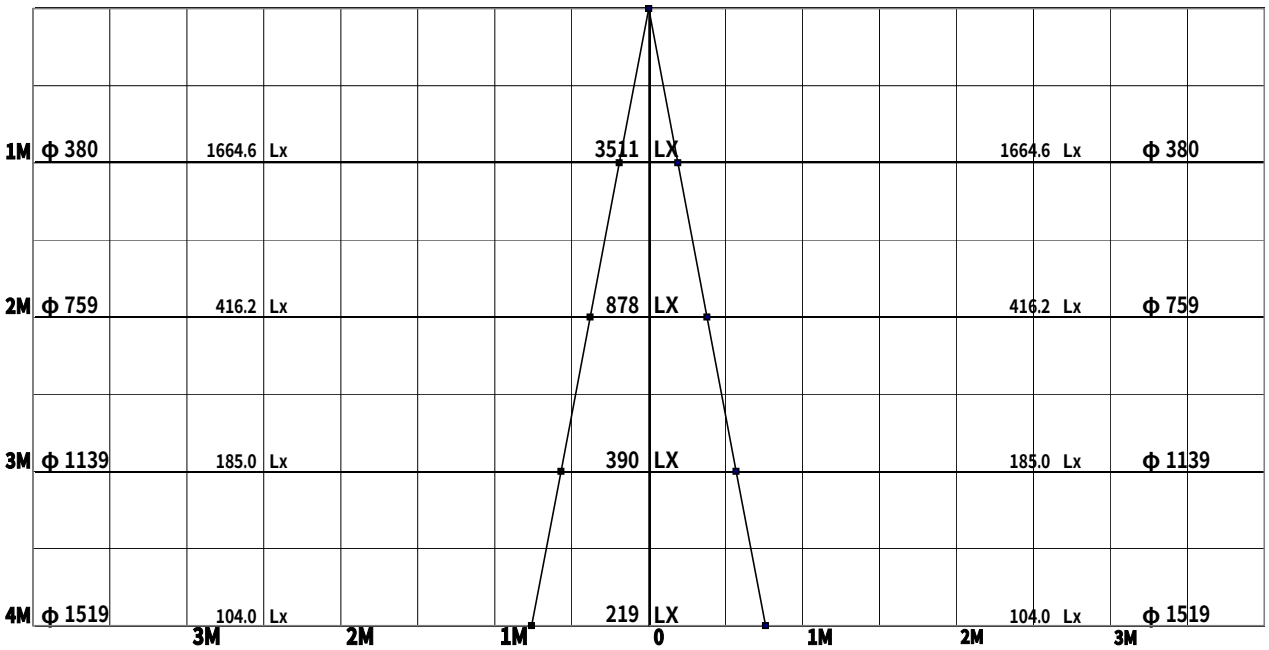

SHEET: D2949035WG_mod.ies

屋内照明器具特性

yamada

品名	DH-2949		
光源	CMH35/MR16/WFL		
光束	1439 Lm	灯数	1 灯

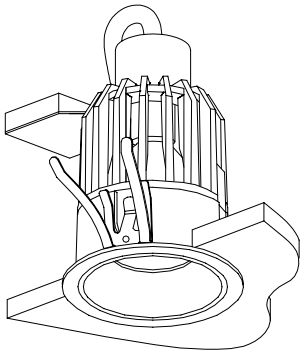

配光曲線図

実光度

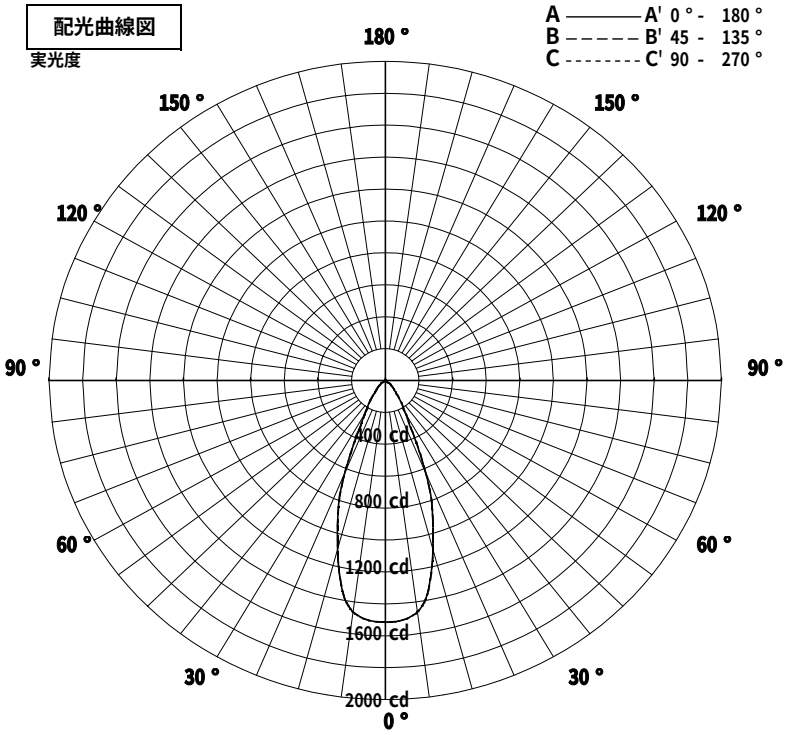

器具効率	59.0	%
上方効率	0.0	%
下方効率	58.9	%
保守率	良	0.65
	中	0.61
	否	0.54

1/2ビーム角		
A－A’	41.5	度
C－C'	41.5	度

1/2ビーム角
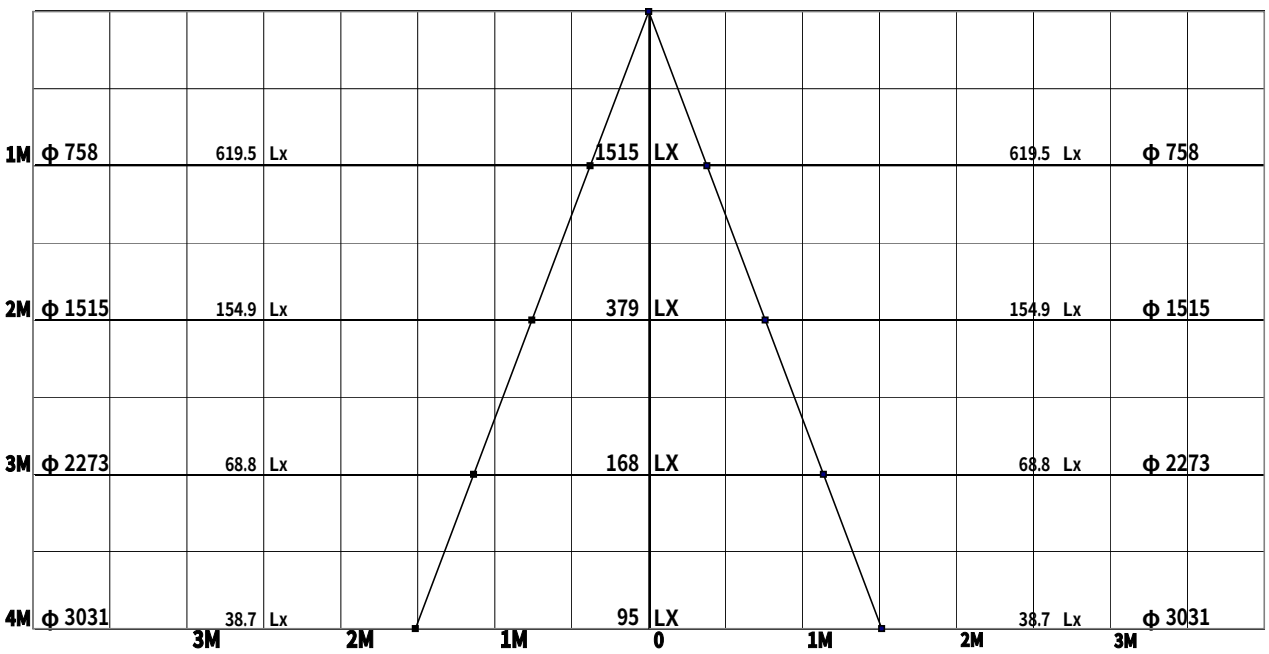
A-A’Section　　C－C’Secction