ウォールウォッシャー器具特性

yamada

品名	DD-3187-W		
光源	LED_16W		
実効光束（器具光束）	711 lm	効率	44.5lm/W

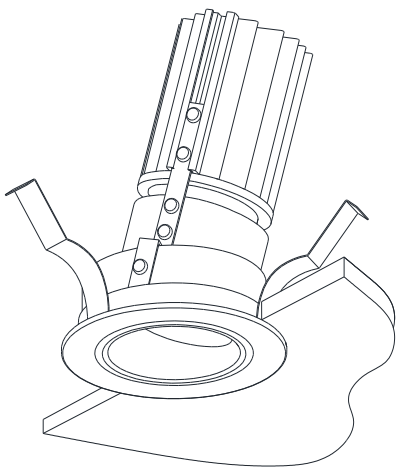

配光曲線図

cd/1000lm

A ——— A' 0° - 180°
B - - - - - B' 45°- 135°
C - - - - - - - C' 90°- 270°

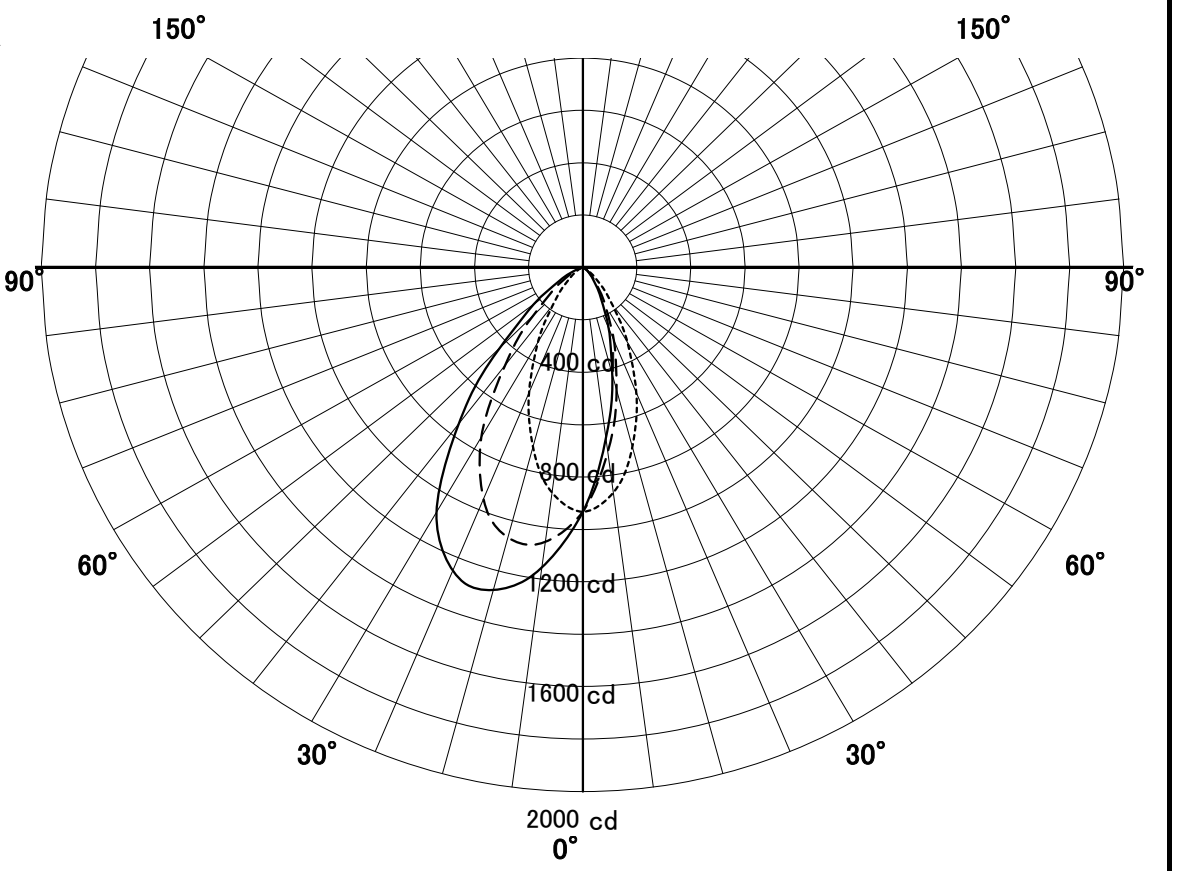

色温度		4000K
演色評価指数		Ra80
保守率	良	0.8
	中	0.6
	否	0.54

壁からの距離 0.9 M

保守率 1.00

最大照度 149 Lx

壁面照度分布図
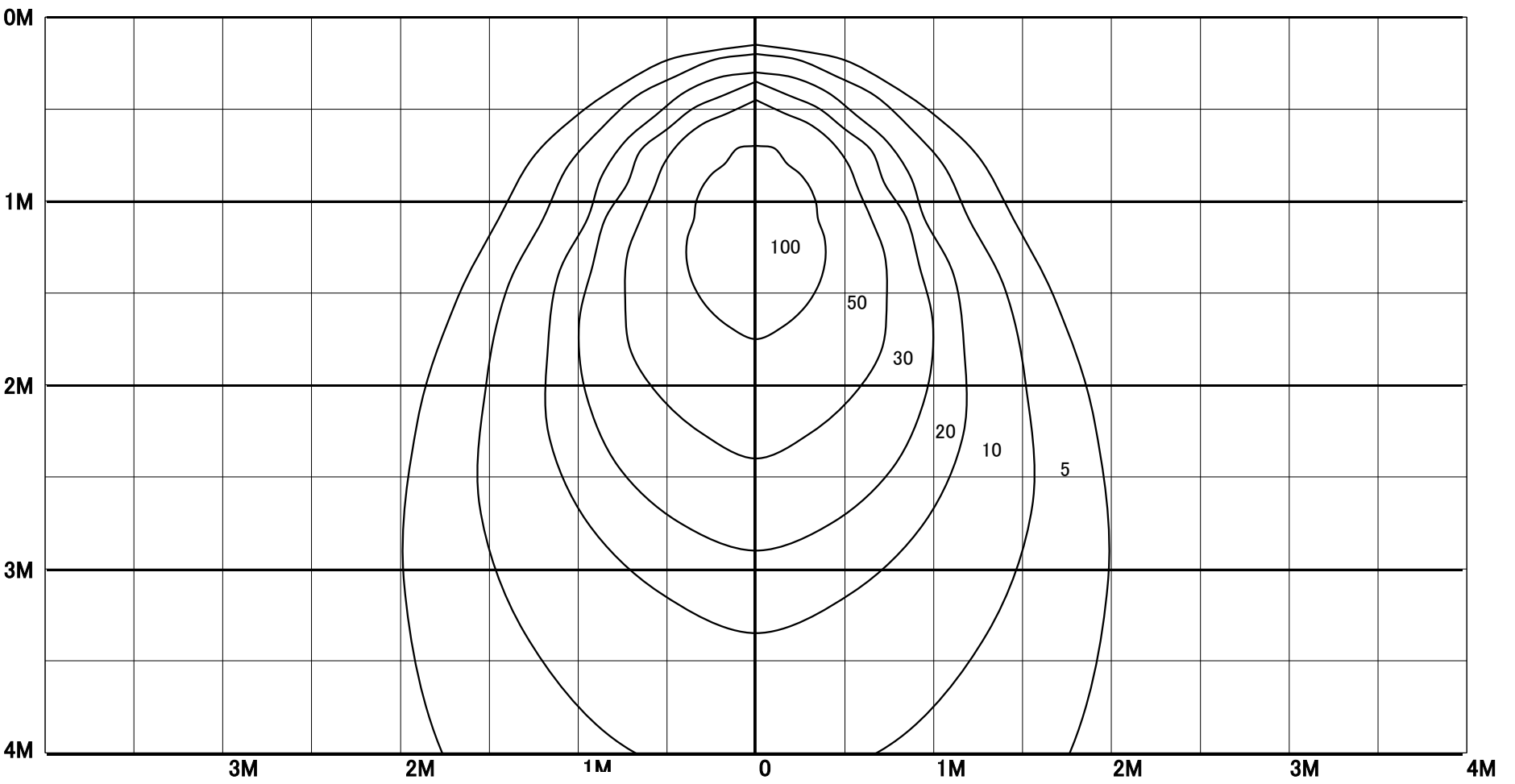
単位:Lx