SHEET: D3418F016----01_HP.ies

LEDウォールウォッシャー器具特性

yamada

品名	DD-3418-LL		
光源	LED16W		
実効光束（器具光束）	491 lm	効率	30.7lm/W

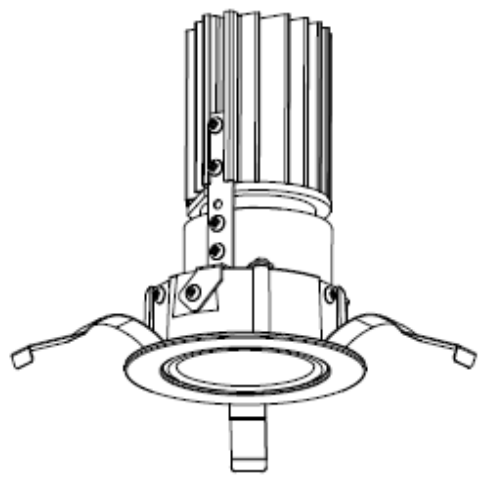

配光曲線図

実光度

A ——— A' 0° - 180°
B - - - - - B' 45°- 135°
C - - - - - - - C' 90°- 270°

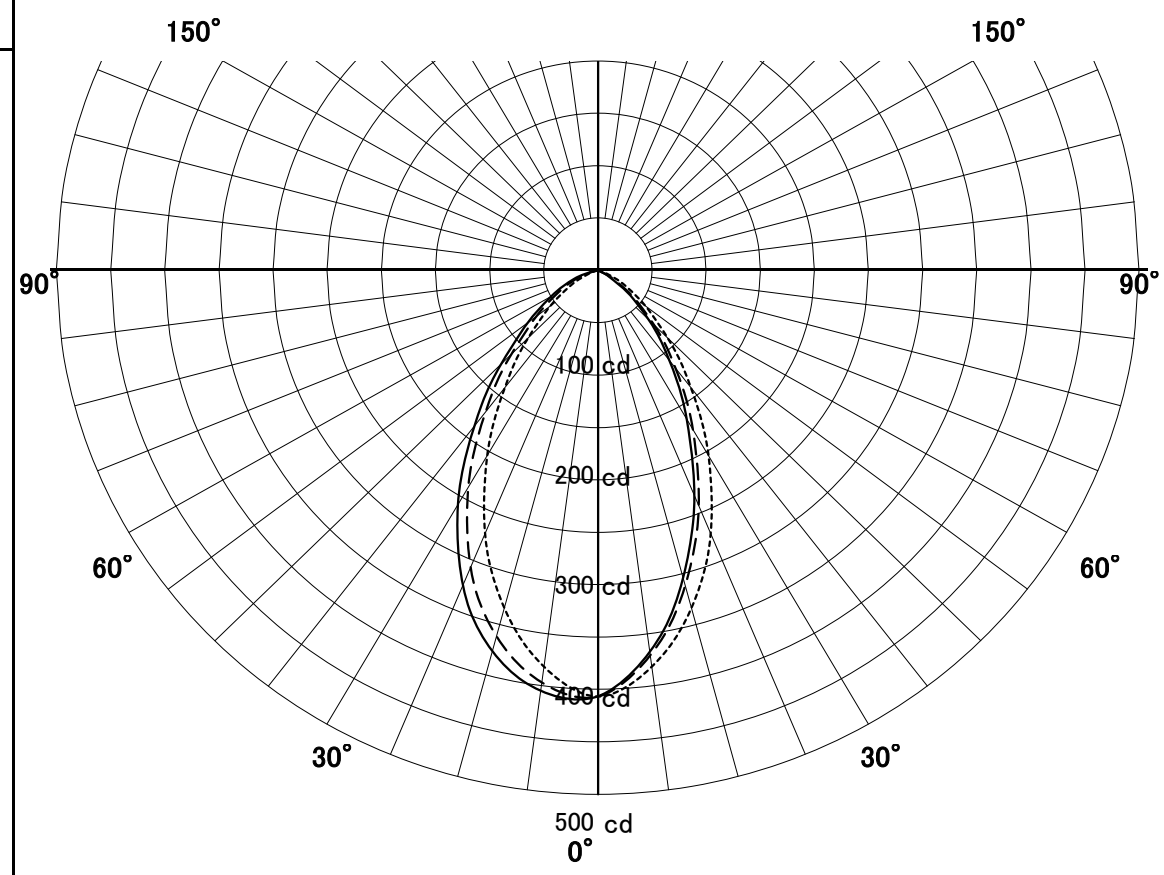

器具効率		43.6%
色温度		2700K
演色評価指数		Ra97
保守率	良	0.63
	中	0.6
	否	0.56

壁からの距離	0.9	M
保守率	1.00	
最大照度	55	Lx

壁面照度分布図
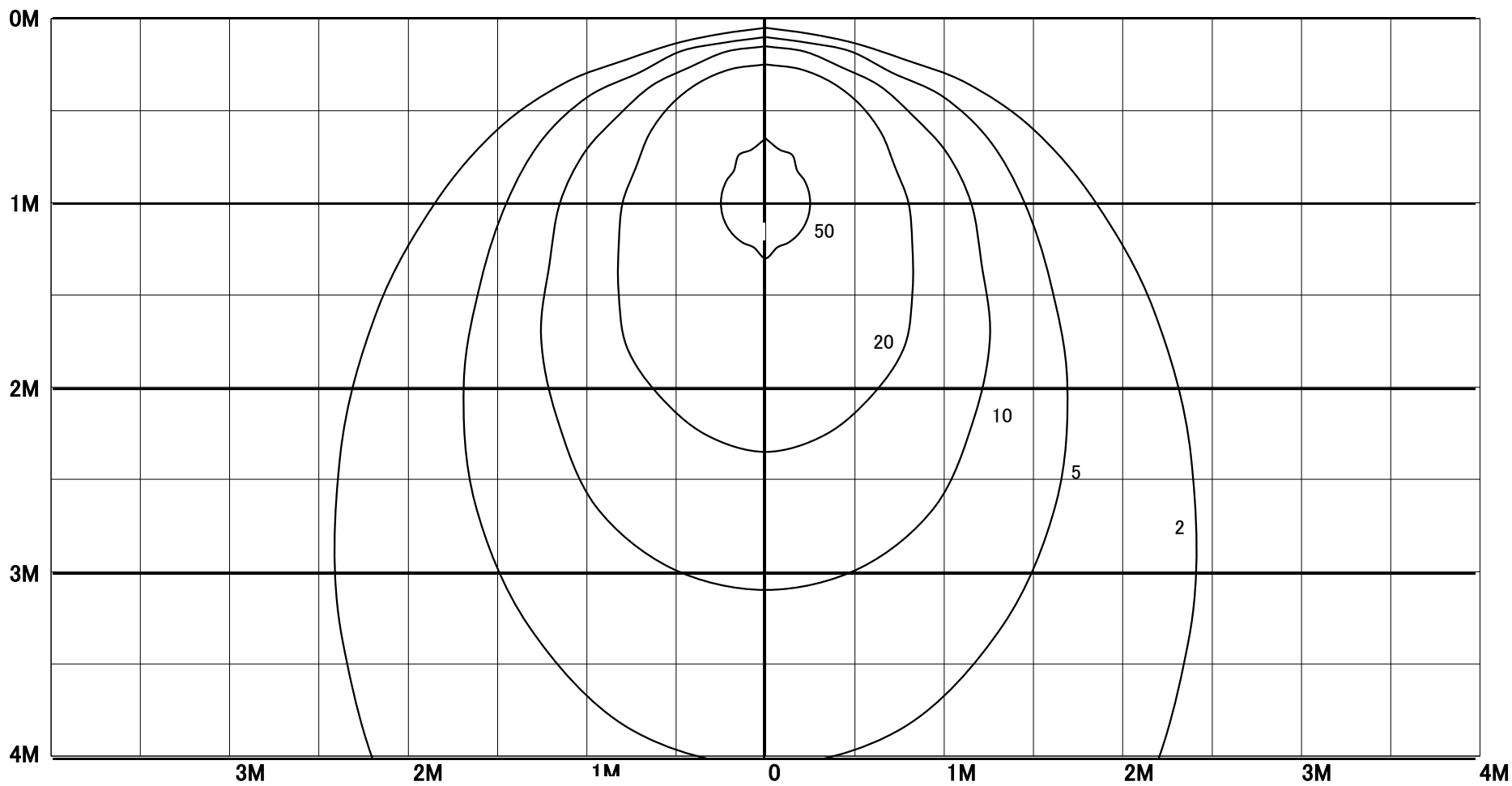
単位:Lx