SHEET: P2358078G_mod.ies

屋内照明器具特性

yamada

品名	PF-2358		
光源	EFD15EL/13-E17		
光束	810 Lm	灯数	6 灯

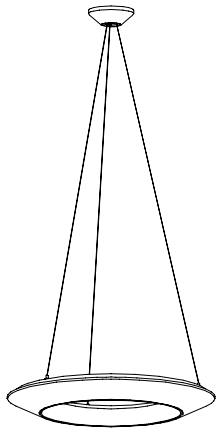

配光曲線図

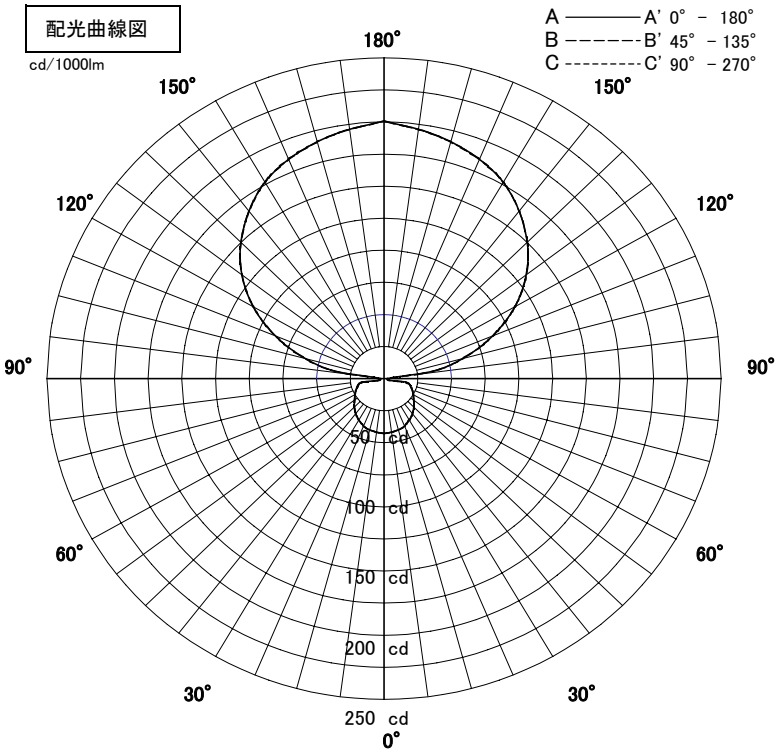

直射水平面照度

単位:Lx

A-A' Section　　C-C' Section

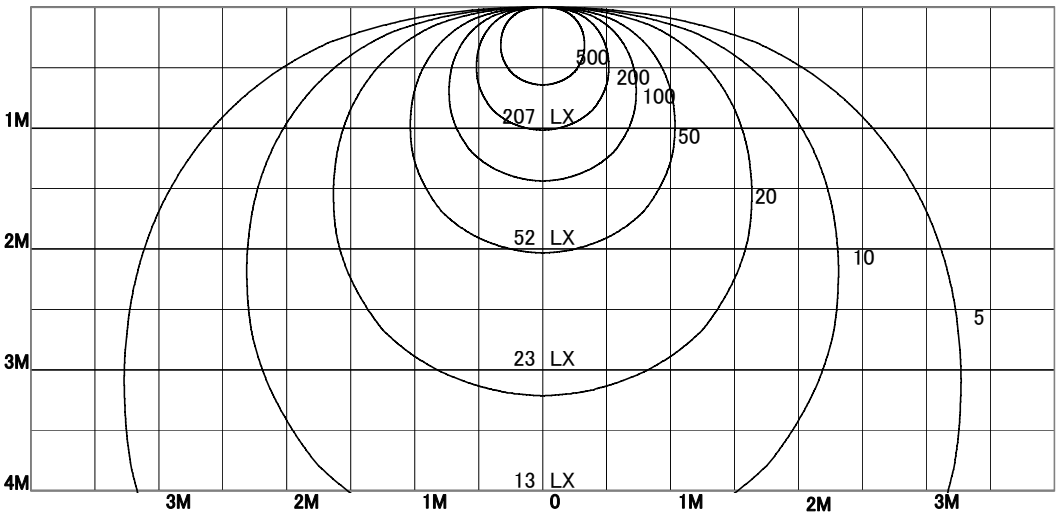

器具効率	83.6	%
上方効率	67.7	%
下方効率	15.9	%
保守率	良	0.77
	中	0.74
	否	0.7
1/2照度角		
A－A'	66.5	H
B－B'	66.5	H
最大取付間隔		
A－A'	1.31	H
B－B'	1.31	H

照 明 率 表

天井	80%				70%				50%				30%				0%
壁	70%	50%	30%	10%	70%	50%	30%	10%	70%	50%	30%	10%	70%	50%	30%	10%	0%
床	10%				10%				10%				10%				0%
0.60	8	6	5	4	8	6	5	4	8	6	5	4	7	6	5	4	4
0.80	10	8	6	5	10	8	6	5	9	7	6	5	9	7	6	5	5
1.00	11	9	8	6	11	9	7	6	10	8	7	6	10	8	7	6	6
1.25	12	10	9	8	12	10	9	8	11	10	8	7	10	9	8	7	7
1.50	12	11	10	8	12	11	9	8	12	10	9	8	11	10	9	8	8
2.00	13	12	11	10	13	12	11	10	13	12	11	10	12	11	10	10	9
2.50	14	13	12	11	14	13	12	11	13	12	11	11	13	12	11	11	10
3.00	15	13	13	12	14	13	12	12	14	13	12	12	13	13	12	11	11
4.00	15	14	13	13	15	14	13	13	14	14	13	12	14	13	13	12	12
5.00	15	15	14	13	15	15	14	13	15	14	14	13	14	14	13	13	12
7.00	16	15	15	14	16	15	15	14	15	15	14	14	15	14	14	14	13
10.00	16	16	15	15	16	16	15	15	16	15	15	15	15	15	15	14	14