改良のため予告なく１部仕様を変更する場合がありますので御容赦願います。

⚠安全に関するご注意

- 防雨型器具です。
  浴室などの湿気の多い場所では使用しないでください。
  絶縁不良による感電・火災の原因となります。
- 壁面埋込専用器具です。
  指定外取付け、および冠水する恐れのある場所には取付ないでください。
  落下・絶縁不良による感電・火災の原因となります。
- 埋込ボックスが必要です。
  専用埋込ボックス（TG－182別売品）をあらかじめ施工してください。
- 本体と仕上げしろの間は防水シール剤で防水処理をしてください。
- 必ず排水処理管工事を行ってください。
  水がたまり、感電・火災の原因となります。

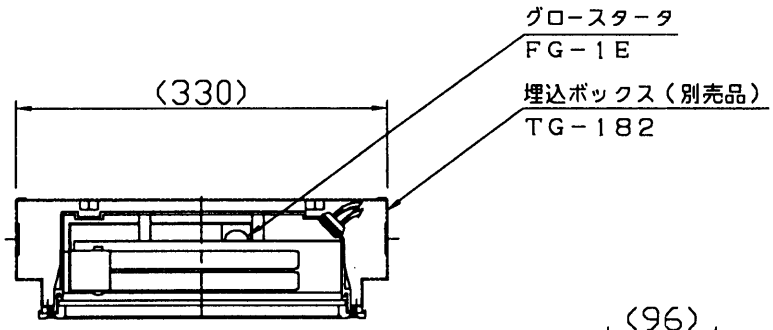

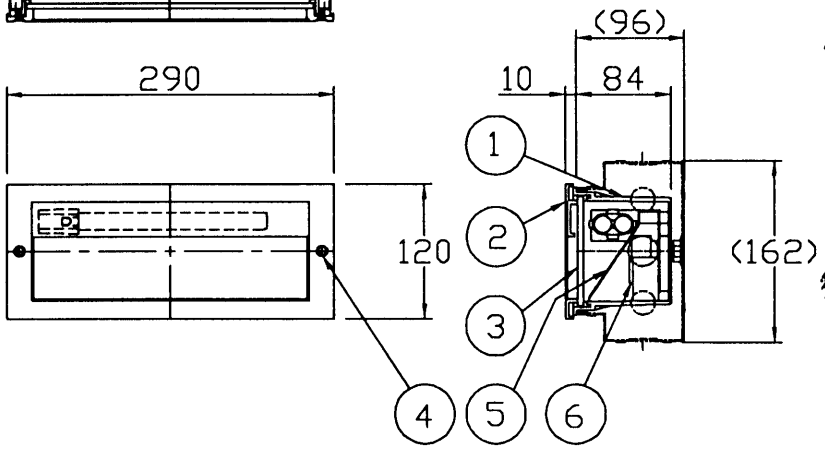

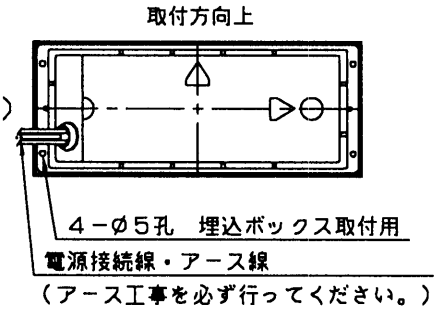

〈使用上のご注意〉

- 調光器との併用はしないでください。

埋込ボックスとの関係

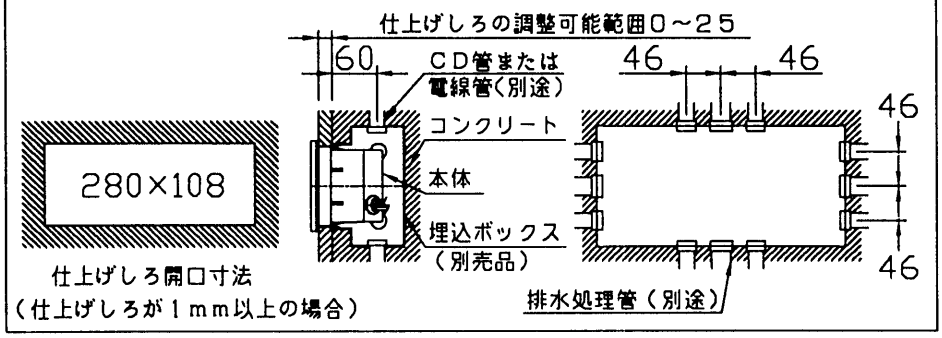

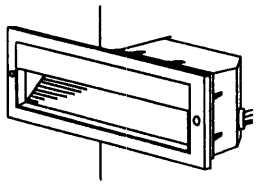

横付専用型

部番	部品名	材質	数量	仕上
6	安定器		1	100V　Hz
5	反射板	Alp	1	リブ入り・白色塗装
4	取付ネジ	SUS	2	黒色塗装
3	カバー	ｶﾞﾗｽt5.0	1	強化・クリアー
2	フレーム	AC	1	黒色塗装
1	本体	ADC	1	白色塗装

特記	防雨 壁埋込専用型	件名	
器具重量	1.9 kg	品名	壁面埋込灯 GX10q FPL 13W×1（蛍光色）
検印	製図	品番	AF－4838
佐藤久	関根	yamada	