改良の為予告なく一部仕様を変更する場合がありますので御容赦願います。

⚠安全に関するご注意

- 一般屋内用器具です。
  屋外や水気、湿気のある所では使用しないでください。
  絶縁不良による感電の原因となります。
- 不安定な場所には設置しないでください。
  転倒して火災や怪我の原因となります。
- カーテン等の燃えやすい物の近くで使用しないでください。火災の原因となります。
  照射の距離は30cmより離してください。
- 必ず専用ACアダプターを使用してください。
  器具破損の原因となります。
- 記載の可動範囲以上に動かさないでください。
  器具破損の原因となります。

<使用上の注意>
- LEDにはバラつきがあり同一商品でも発光色、明るさが器具ごとに異なることがございます。
  ご了承ください。

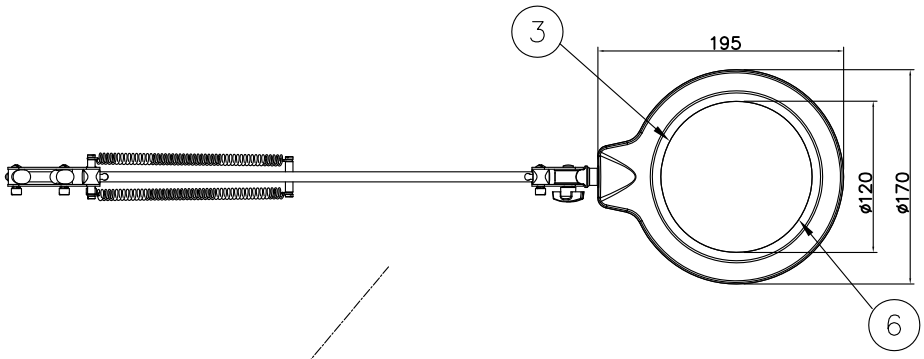

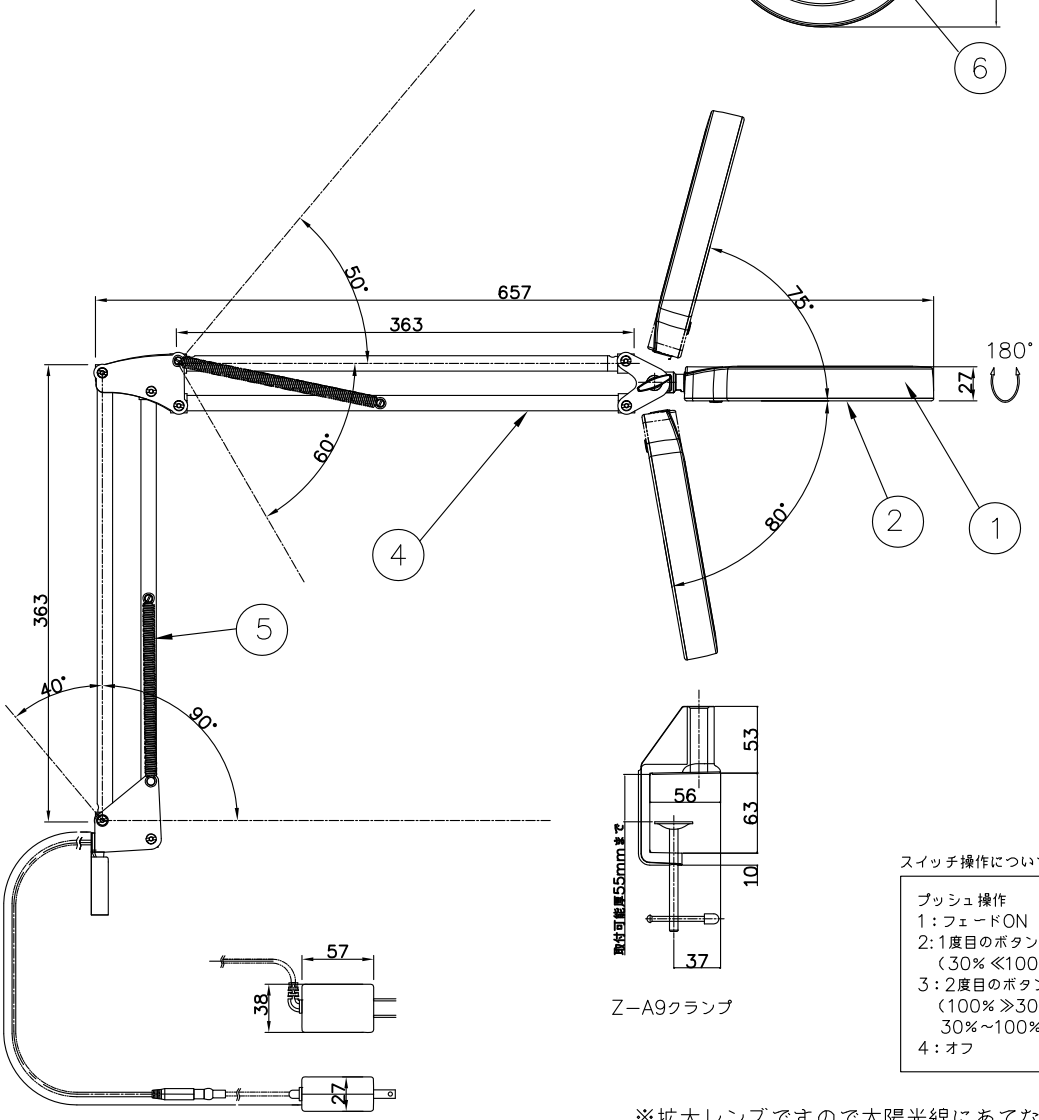

Z−A9クランプ

スイッチ操作について

プッシュ操作
1：フェードON
2：1度目のボタンを押したままにしますと明るさが（30%≪100%）に変化し最大値で止まります。
3：2度目のボタンを押したままにしますと明るさが（100%≫30%）に変化し最小値で止まります。
30%～100%間は無段階に調光。
4：オフ

コード長さ：2.15m(ACアダプター部：1.8m)

※拡大レンズですので太陽光線にあてないようにご注意ください。

品　　名	色温度(K)	演色評価数(Ra)	定格電圧(V)	周波数(Hz)	消費電力(W)	定格光束(lm)	固有エネルギー消費効率(lm/W)
Z-37NL W/SL	4000K	80	100	50/60	9.2	727	79

2018.10.17 Z−A9クランプ仕様変更

記号	部品名	材質	数量	仕上
6	レンズカバー	樹脂	1	白色
5	スプリング	バネ材	4	クロームメッキ調
4	アーム	アルミ	4	W：白色塗装　SL：シルバー塗装
3	レンズ	ガラス	1	透明　倍率2.25倍
2	下面カバー	樹脂	1	乳白
1	シェード	アルミ	1	W：白色塗装　SL：シルバー塗装

特記	ルーペ付	件名	
器具質量	1.5 kg	ランプ	LED 9.2W×1
検印	製図	品名	Z−37NL W/SL
福島	亀井	yamada	