SHEET: A3160W026----00_HP.ies

屋外照明器具特性

yamada

品名	AD-3160-W		
光源	LED_25.6W		
実効光束（器具光束）	1813lm	効率	70.8lm/W

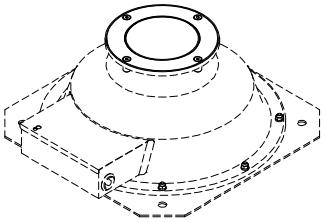

配光曲線図

実光度

A ——— A' 0° - 180°
B - - - - - B' 45°- 135°
C - - - - - - - C' 90°- 270°

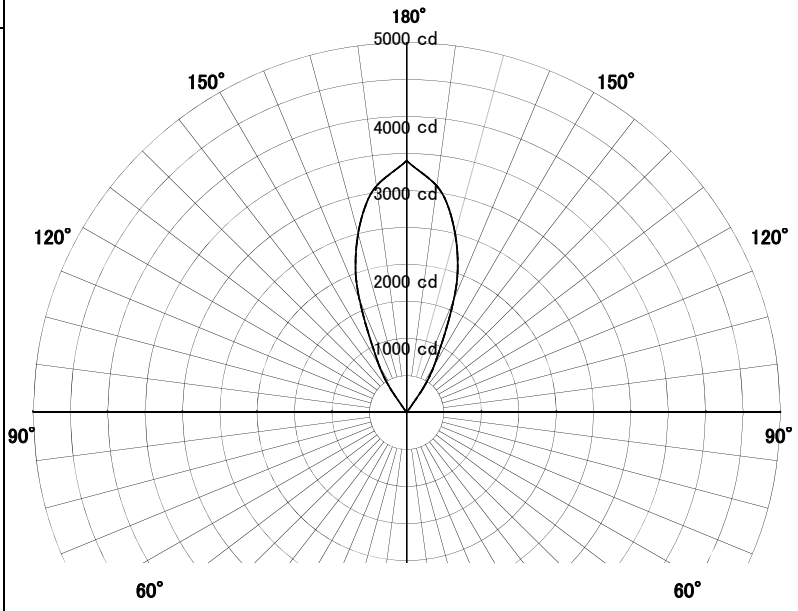

色温度		3000K
演色評価指数		Ra83
保守率	良	0.69
	中	0.67
	否	0.63

1/2ビーム角		
A－A'	44.5	度
C－C'	44.5	度

1/2ビーム角

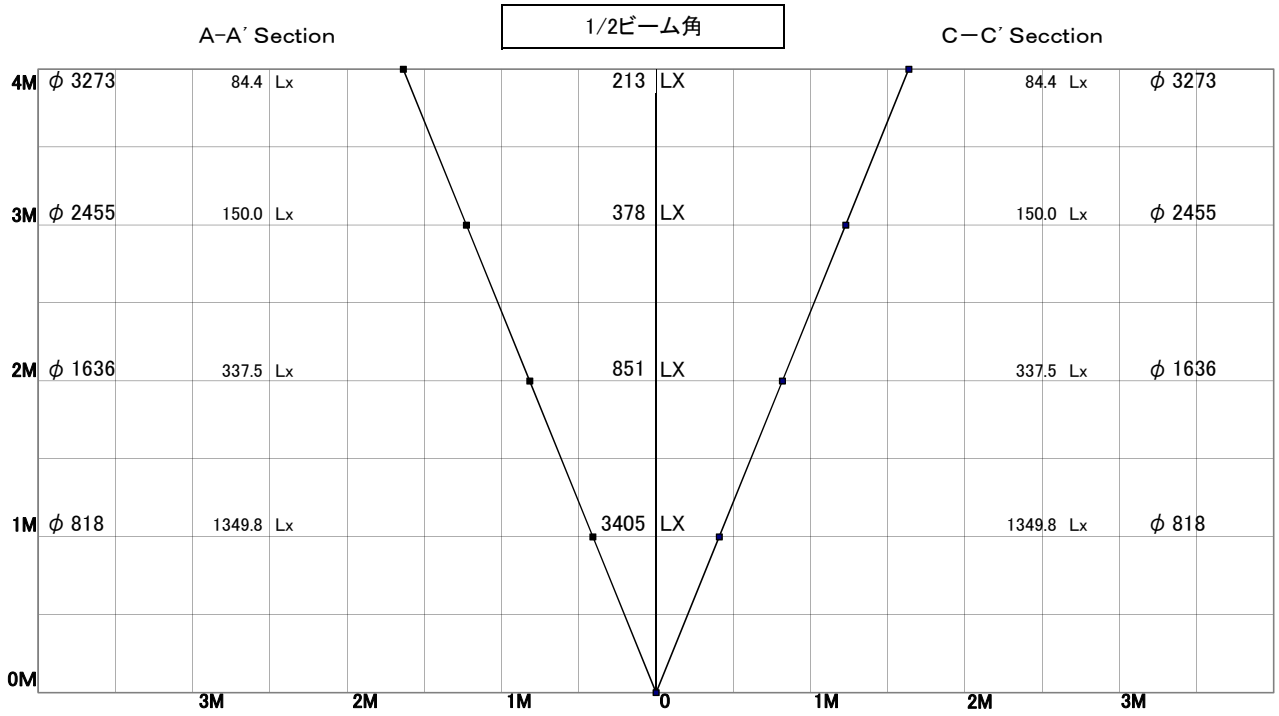

屋外照明器具特性

yamada

品名	AD-3160-W+TG411		
光源	LED_25.6W		
実効光束（器具光束）	971lm	効率	37.9lm/W

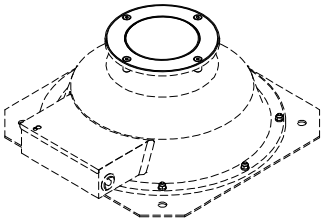

TG-411（ハニカム・ルーバー）付

配光曲線図

実光度

A ——— A' 0° - 180°
B - - - - - B' 45°- 135°
C - - - - - - - C' 90°- 270°

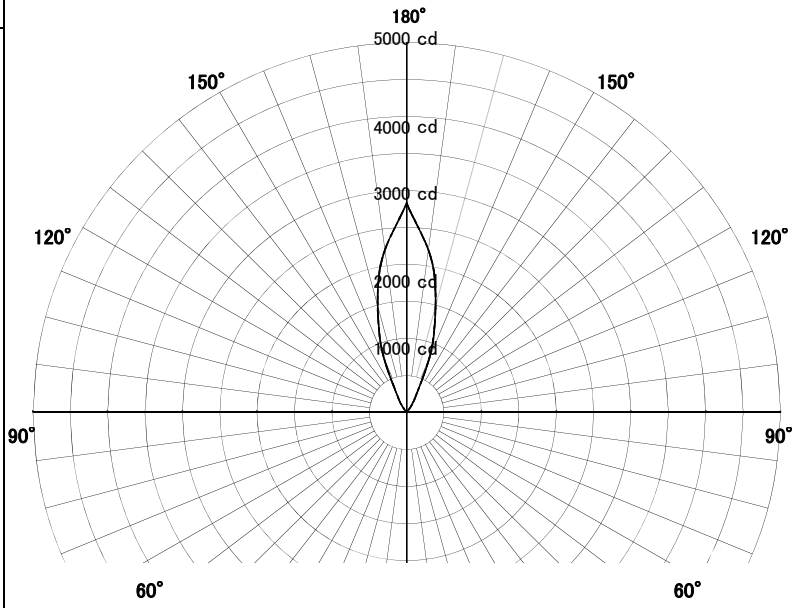

色温度		3000K
演色評価指数		Ra83
保守率	良	0.69
	中	0.67
	否	0.63

1/2ビーム角		
A－A'	32.0	度
C－C'	32.0	度

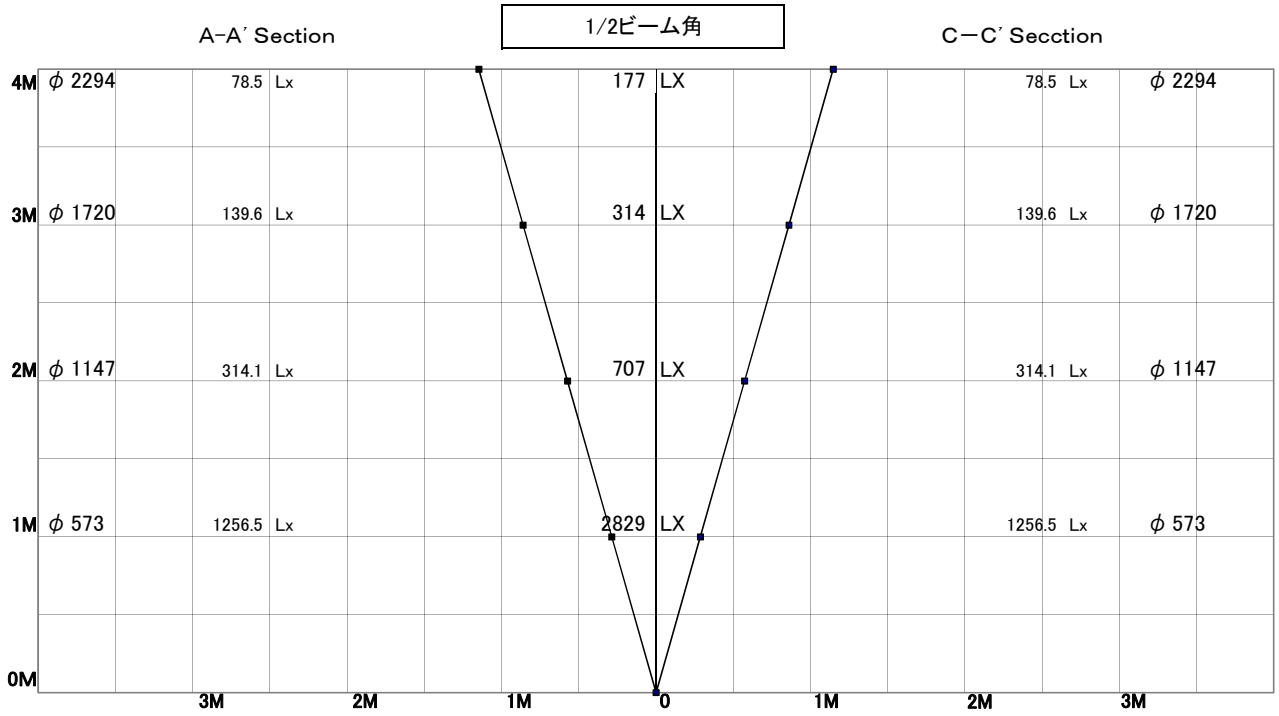

屋外照明器具特性

yamada

品名	AD-3160-W+TG412		
光源	LED_25.6W		
実効光束（器具光束）	1610lm	効率	62.9lm/W

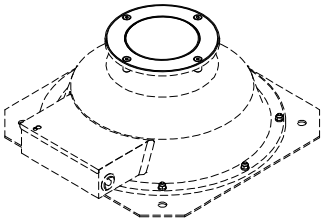

TG-412（スプレッド・レンズ）付

配光曲線図

実光度

A ——— A' 0° - 180°
B - - - - - B' 45°- 135°
C - - - - - - - C' 90°- 270°

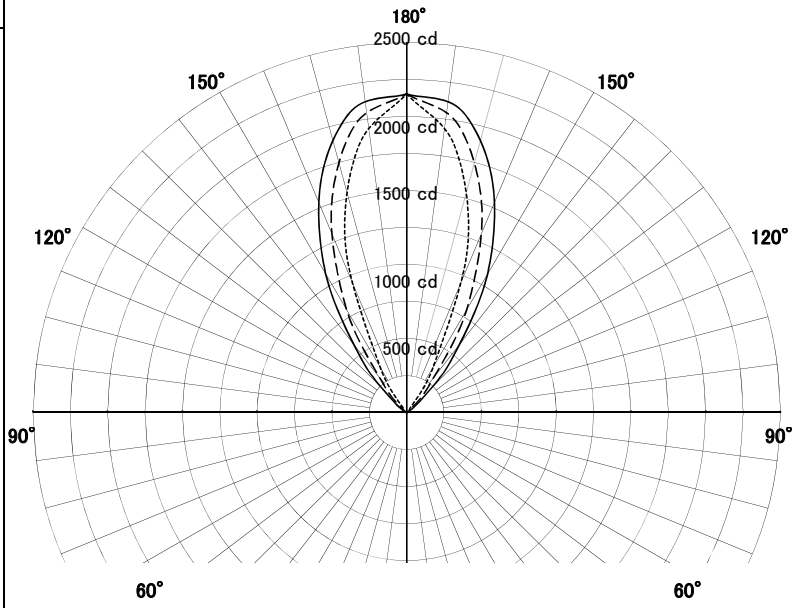

色温度		3000K
演色評価指数		Ra83
保守率	良	0.69
	中	0.67
	否	0.63

1/2ビーム角		
A－A'	60.0	度
C－C'	42.5	度
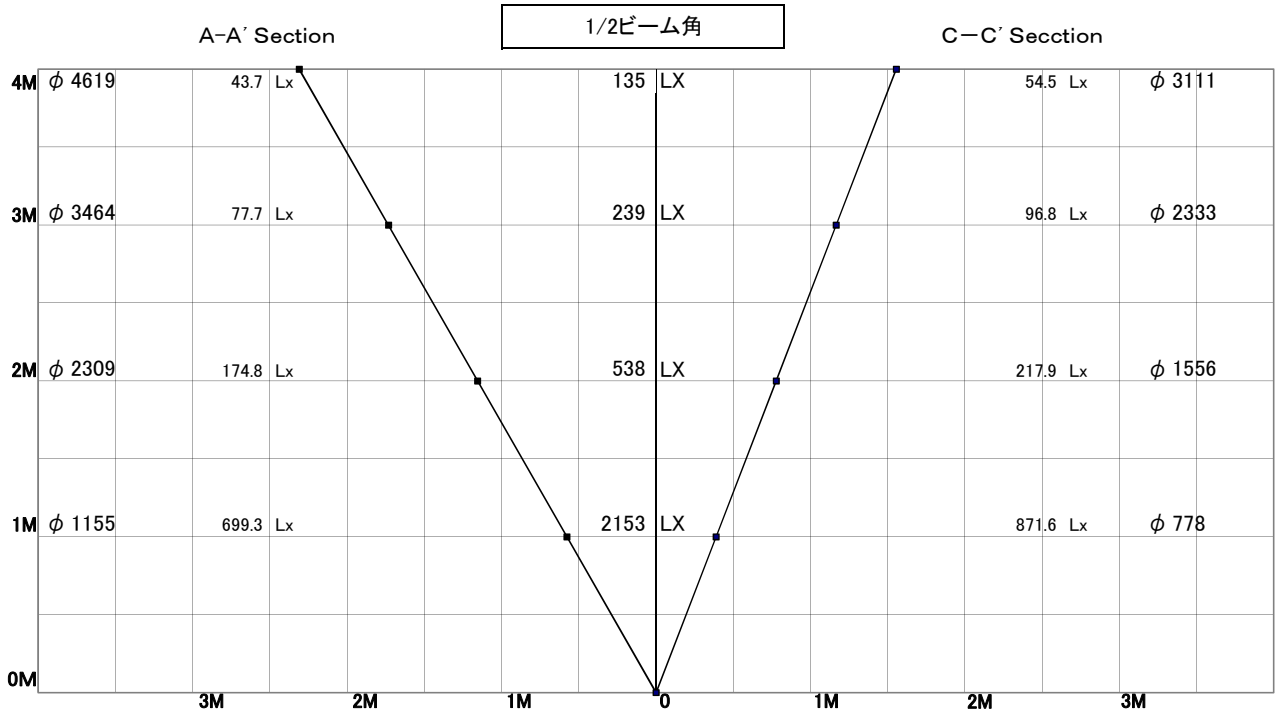
1/2ビーム角